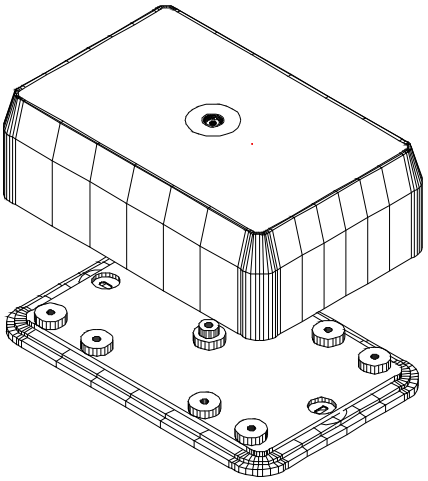

A-A

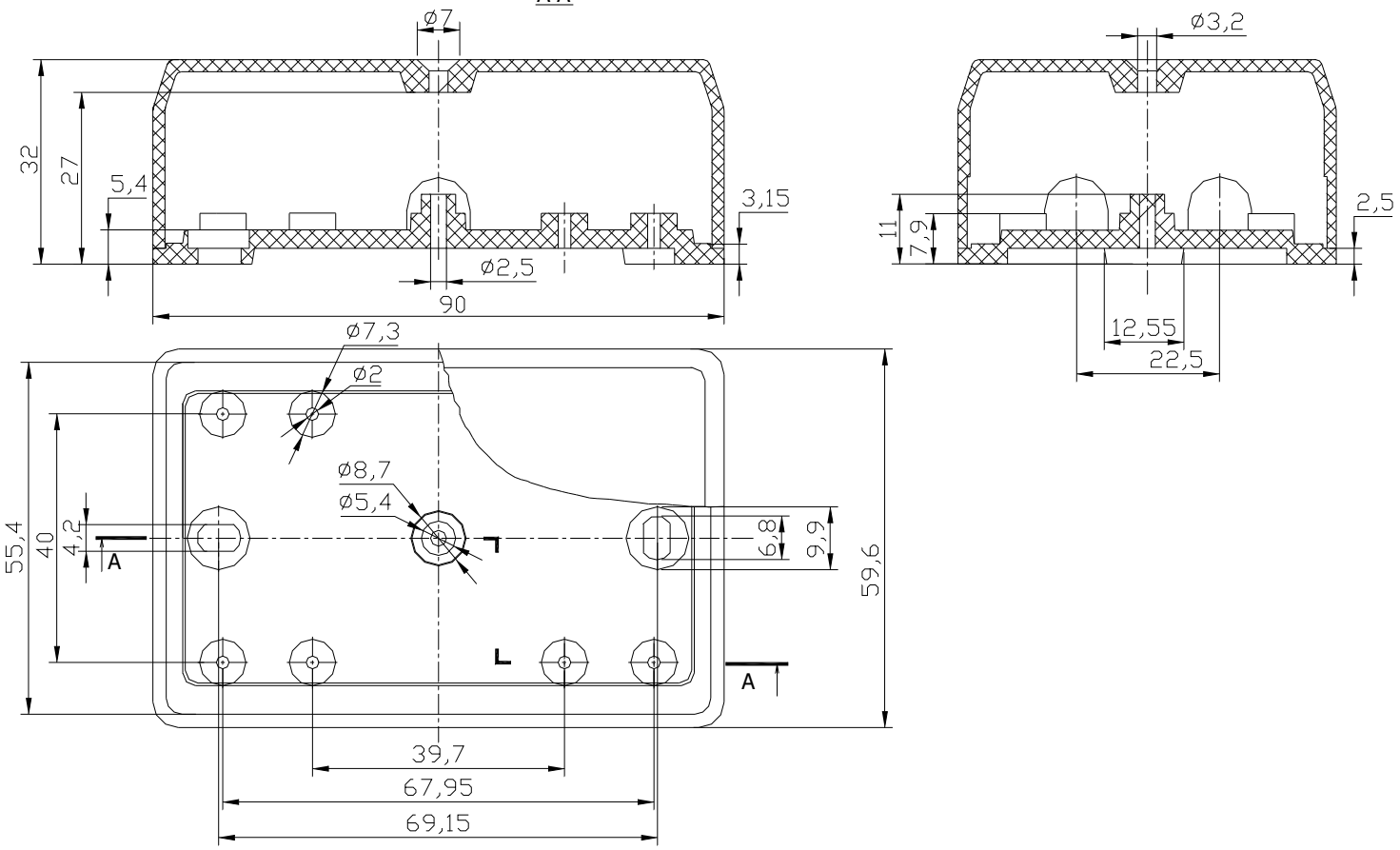
ø7
32
27
5,4
3,15
ø2,5
90
ø3,2
11
7,9
2,5
12,55
22,5
ø7,3
ø2
ø8,7
ø5,4
55,4
40
4,2
A
6,8
9,9
59,6
A
39,7
67,95
69,15